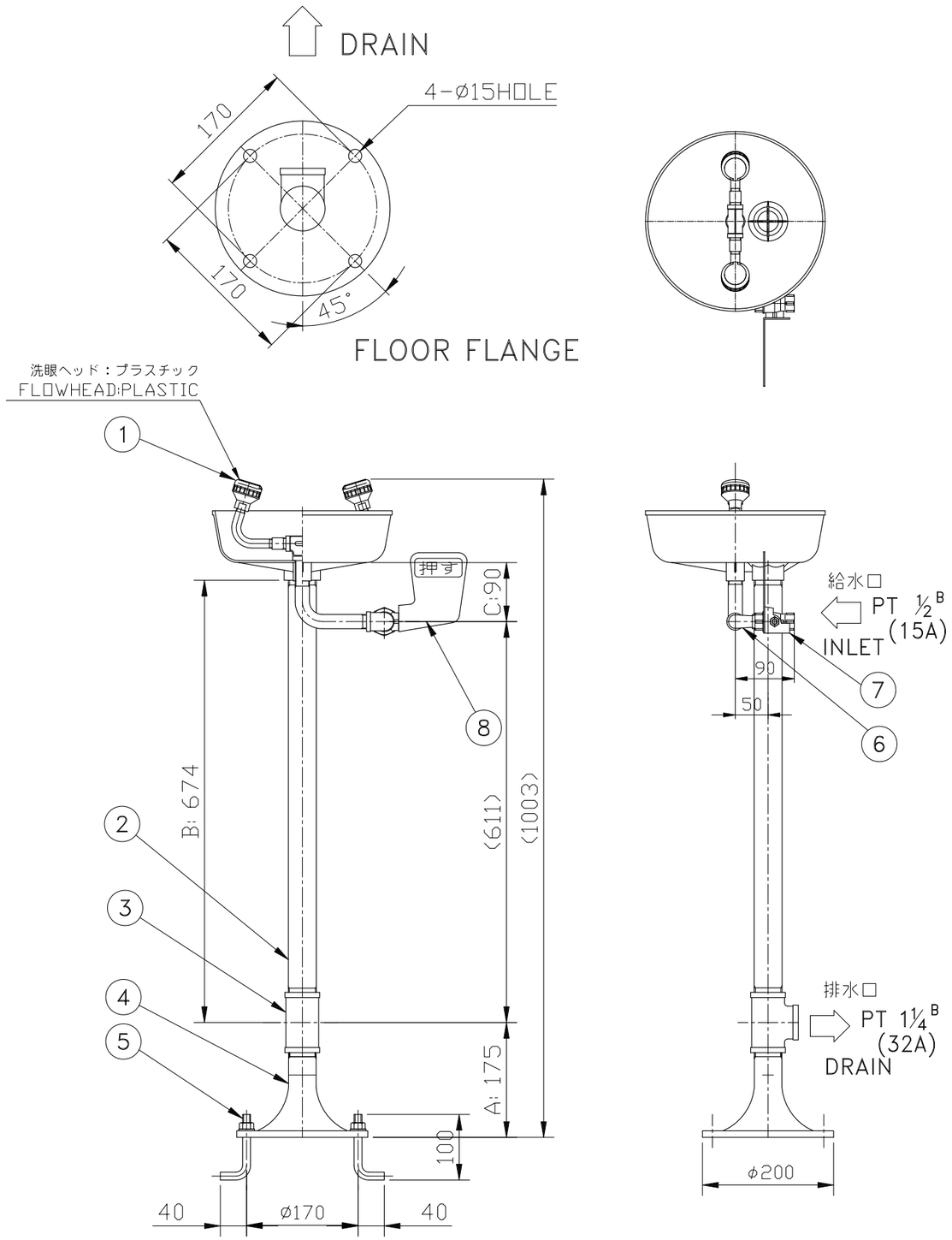

PARTS LIST				
No.	DESCRIPTION	MAT'L	Q'TY	NOTES
1	洗眼器 EYEWASH	PLASTIC	1	PIPING: SUS304
2	ニップル NIPPLE	SUS 304	1	1 1/4 B
3	ティー TEE	SCS 13	1	1 1/4 B
4	床取り付けフランジ FLOOR FLANGE	SUS 304	1	—
5	アンカーボルト、ナット ANCHOR BOLT & NUT	SUS 304	4	M 12 X 100
6	ストリートエルボ STREET ELBOW	SCS 13	1	1/2 B
7	ボールバルブ BALL VALVE	SCS 13	1	1/2 B
8	バルブ開閉板 PUSH PLATE	SUS 304	1	—
9				
10				
11				
12				
13				
14				
15				
16				
17				
18				
19				
20				

寸法検査/Dimensional Inspection

寸法測定箇所
MESURING PART A, B, C.

寸法の許容差は、規定寸法値の±5%以内とする。
Tolerance within 5% of specified dimension.

日本エンコン緊急用洗眼器 NIPPON ENCON EMERGENCY EYEWASH MODEL No.303-40		DESIGN	DRAWN	CHECK	APP'VD
		S.YAMAUCHI	K.MATSUO	Y.KAWASHIMA	S.YAMAUCHI
DWG. No.	ES2-07-000-G-01	Rev. No.	0	SCALE 1/8	DATE 2005-10-04

NIPPON ENCON MANUFACTURING CO., LTD.

© COPYRIGHT BY NIPPON ENCON MFG. CO., LTD.