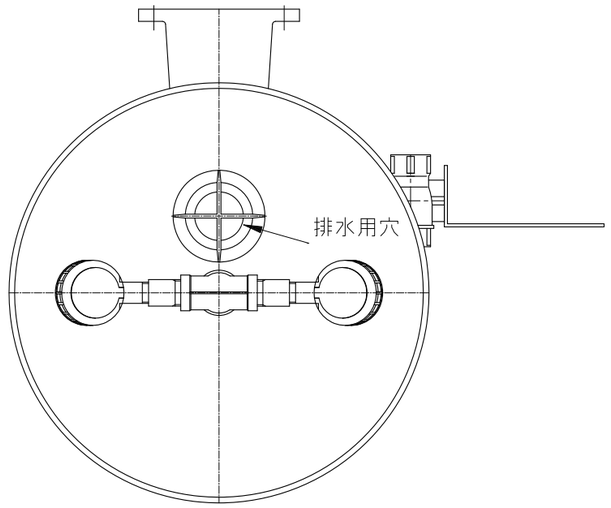

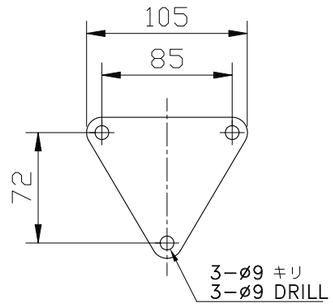

BRACKET

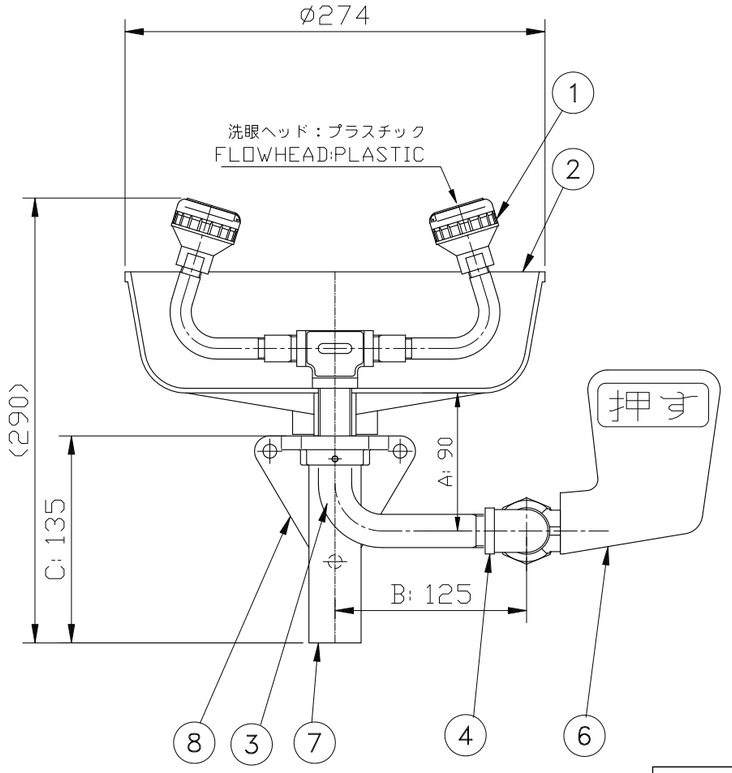

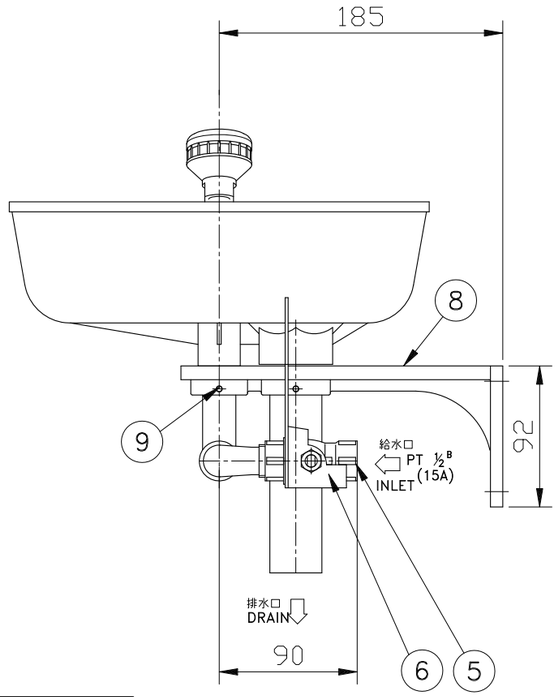

PARTS LIST				
No.	DESCRIPTION	MAT'L	Q'TY	NOTES
1	ストリームヘッド DUAL STREAM HEAD	PLASTIC	1	PIPING: SUS304
2	イエロー ボウル YELLOW BOWL	ABS	1	#303−1
3	Lニップル L NIPPLE	SUS 304	1	1/2 B
4	ストリートエルボ STRET ELBOW	SCS 13	1	1/2 B
5	ボールバルブ BALL VALVE	SCS 13	1	1/2 B
6	バルブ開閉板 PUSH PLATE	SUS 304	1	標準品
7	ドレン管 DRAIN PIPE	SUS 304	1	標準品
8	壁取付ブラケット BRACKET	ALUMINUM	1	標準品
9	植込六角ネジ SET SCREW	SUS 304	5	M4 イモネジ
10				

寸法検査/Dimensional Inspection

寸法測定箇所
MESURING PART A, B, C.

寸法の許容差は、規定寸法値の±5%以内とする。
Tolerance within 5% of specified dimension.

© COPYRIGHT BY NIPPON ENCON MFG. CO., LTD.

日本エンコン緊急用洗眼器 NIPPON ENCON EMERGENCY EYEWASH MODEL No.304		DESIGN	DRAWN	CHECK	APP'VD
		S.YAMAUCHI	K.MATSUO	Y.KAWASHIMA	S.YAMAUCHI
DWG. No.	ES2−02−000−G−01	Rev. No.	0	SCALE 1/4	DATE 2005−10−03

NIPPON ENCON MANUFACTURING CO., LTD.