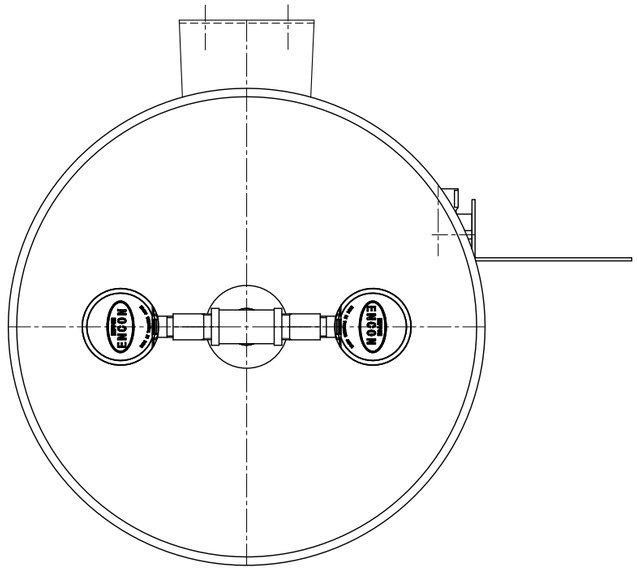

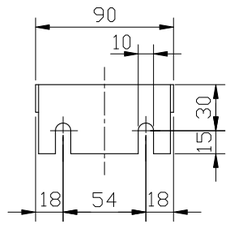

VIEW A–A

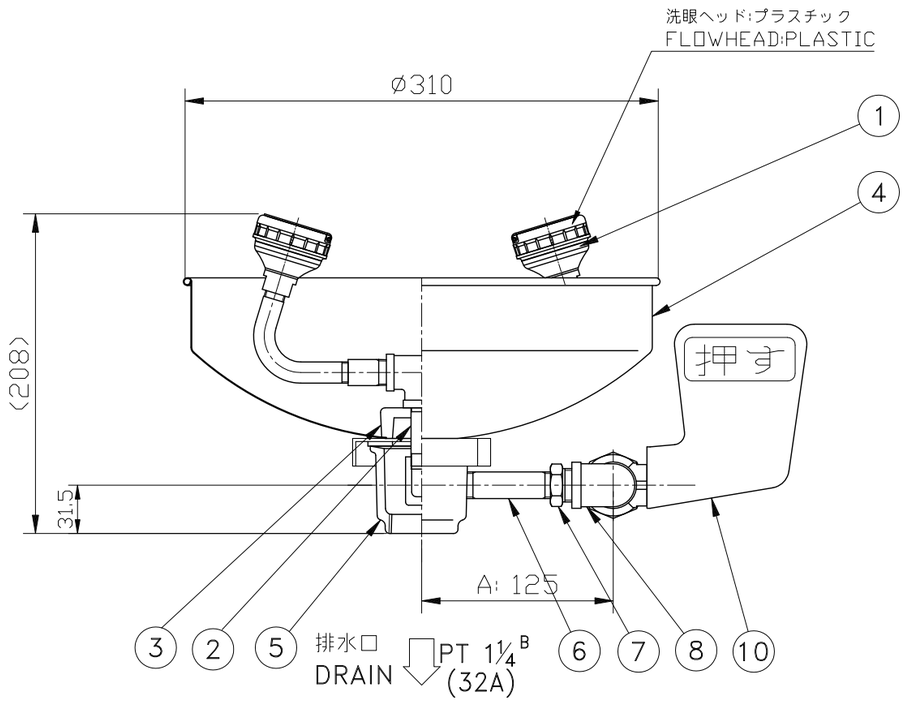

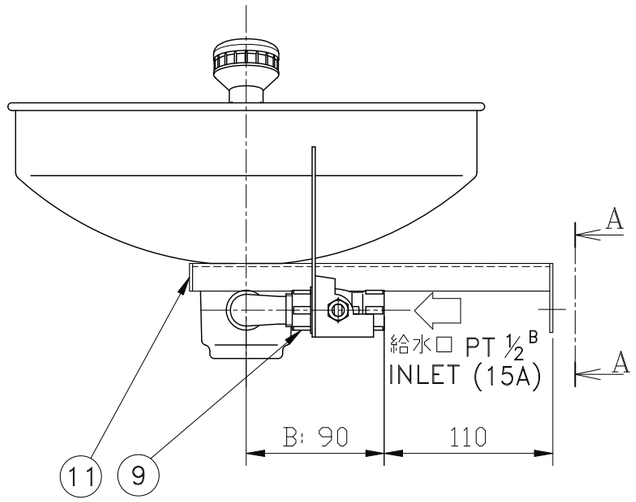

PARTS LIST				
No.	DESCRIPTION	MAT'L	Q'TY	NOTES
1	ストリームヘッド DUAL STREAM HEAD	PLASTIC	1	PIPING: SUS304
2	ニップル NIPPLE	SUS 304	1	3/8 B
3	クルードレイン CRAW DRAIN	SCS 13	1	—
4	流水受皿 BOWL	SUS 304	1	—
5	ベースドレイン BASE DRAIN	SCS 13	1	—
6	ニップル NIPPLE	SUS 304	1	3/8 B
7	ブッシング BUSHING	SCS 13	1	1/2 B×3/8 B
8	ストリートエルボ STREET ELBOW	SCS 13	1	1/2 B
9	ボールバルブ BALL VALVE	SCS 13	1	1/2 B
10	バルブ開閉板 PUSH PLATE	SUS 304	1	—
11	壁取付ブラケット BRACKET	SUS 304	1	—
12				
13				
14				
15				
16				
17				
18				
19				
20				

寸法検査/Dimensional Inspection

寸法測定箇所
MESURING PART A, B.

寸法の許容差は、規定寸法値の±5%以内とする。
Tolerance within 5% of specified dimension.

© COPY RIGHT BY NIPPON ENCON MFG. CO., LTD.

日本エンコン緊急用洗眼器 NIPPON ENCON EMERGENCY SHOWER & EYEWASH MODEL No.450		DESIGN	DRAWN	CHECK	APP'VD
		S.YAMAUCHI	K.MATSUO	Y.KAWASHIMA	S.YAMAUCHI
DWG. No.	ES2–04–000–G–02	Rev. No. 0	SCALE 1/4	DATE 2012–06–07	

NIPPON ENCON MANUFACTURING CO., LTD.