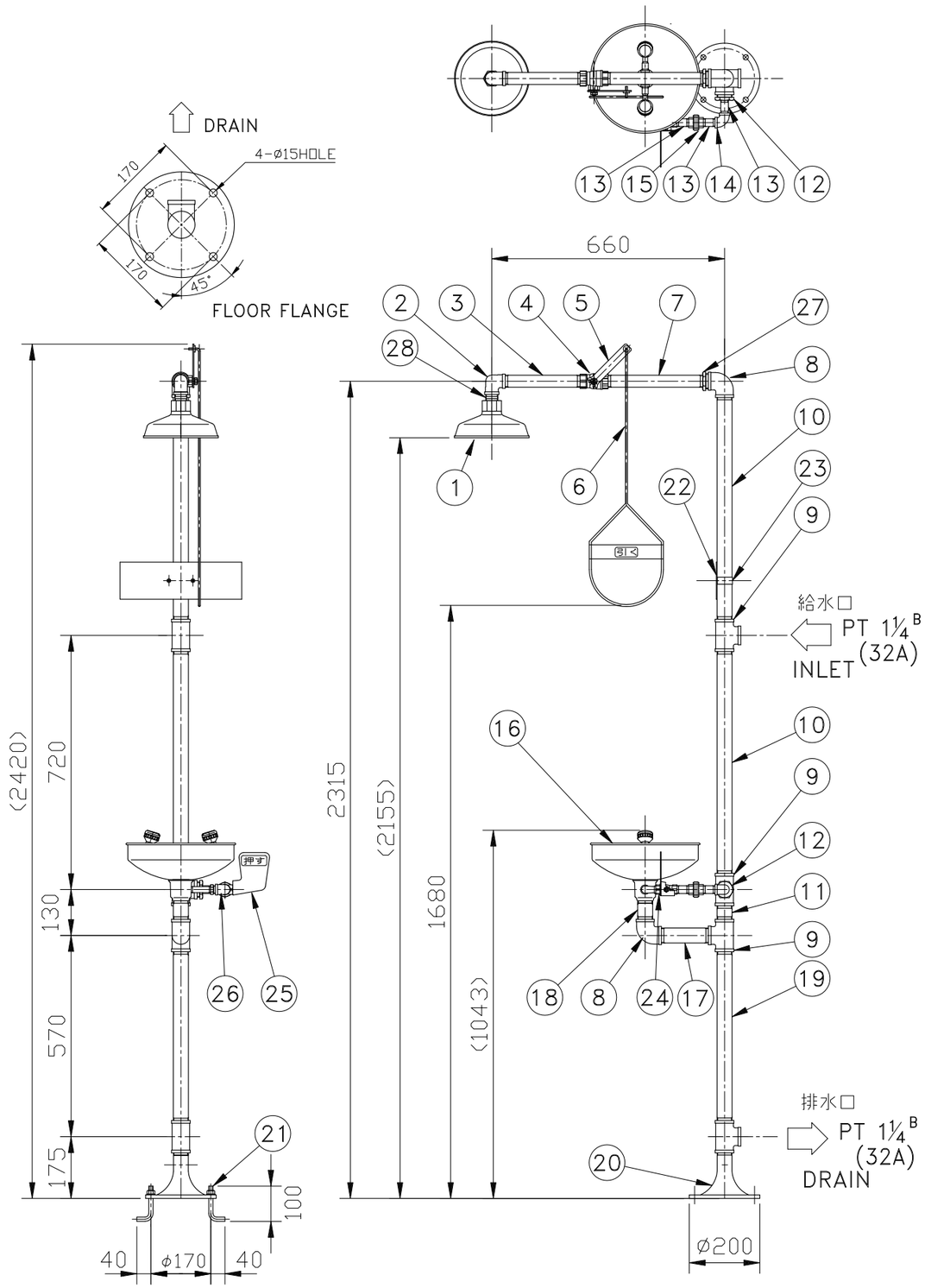

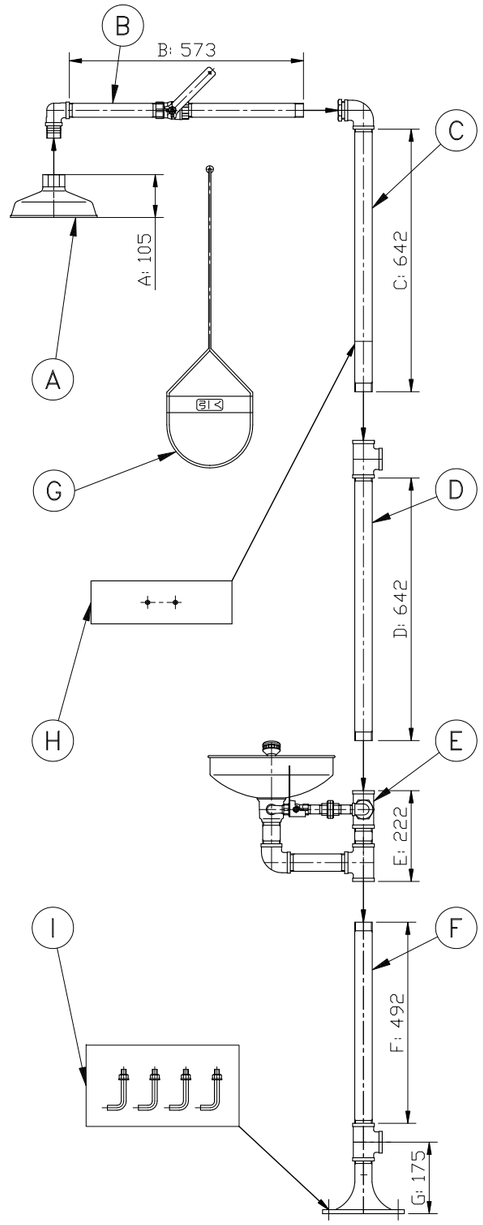

組立要領

左図のようにA~Iのブロック毎に組立たものを出荷します。

1. 各部分を図の様に組上げます。
2. 水が漏れない様にネジ部にはシールテープを巻いて、レンチで締めます。
3. 完成後水を流し、漏れが無く、確実にシャワー及び洗眼器から流れるのを確認して下さい。

注記:
ねじ込み長さ:14mm

ASSEMBLING PROCEDURE

1) Set PARTS Ⓘ to ASSEMBLED PARTS Ⓕ.
2) Screw ASSEMBLED PARTS Ⓔ into upper part of ASSEMBLED PARTS Ⓕ.
3) Screw ASSEMBLED PARTS Ⓓ into upper part of ASSEMBLED PARTS Ⓔ.
4) Screw ASSEMBLED PARTS ⒸⒷAND Ⓐ as the same as the way of proceeding clause.
5) Attach PARTS Ⓖ to ASSEMBLED PARTS Ⓑ.
6) Attach PARTS Ⓗ to ASSEMBLED PARTS Ⓒ.

NOTES:
Length of Inserted Screw is approx 14 mm.

寸法検査/Dimensional Inspection

寸法測定箇所
MESURING PART A, B, C,....G.

寸法の許容差は、規定寸法値の±5%以内とする。
Tolerance within 5% of specified dimension.

PARTS LIST

No.	DESCRIPTION	MAT'L	Q'TY	NOTES
1	シャワーヘッド SHOWER HEAD	SCS 14	1	—
2	エルボ ELBOW	SCS 13	1	1B
3	ニップル NIPPLE	SUS 304	1	1B
4	ボールバルブ BALL VALVE	SCS 13	1	1B
5	バルブ アーム VALVE ARM	SUS 304	1	—
6	バルブ開閉引き棒 PULL ROD	SUS 304	1	—
7	ニップル NIPPLE	SUS 304	1	1B
8	エルボ ELBOW	SCS 13	2	1 1/4B
9	ティー TEE	SCS 13	4	1 1/4B
10	ニップル NIPPLE	SUS 304	2	1 1/4B
11	ニップル(盲) NIPPLE (PLUGGED)	SUS 304	1	1 1/4B
12	ブッシング BUSHING	SCS 13	1	1 1/4B X 1/2B
13	ニップル NIPPLE	SUS 304	3	1/2B
14	エルボ ELBOW	SCS 13	1	1/2B
15	ユニオン UNION	SCS 13	1	1/2B
16	洗眼器 EYEWASH	SUS 304 PLASTIC	1	—
17	ニップル NIPPLE	SUS 304	1	1 1/4B
18	ニップル NIPPLE	SUS 304	1	1 1/4B
19	ニップル NIPPLE	SUS 304	1	1 1/4B
20	床取り付けフランジ FLOOR FLANGE	SUS 304	1	—
21	アンカーボルト、ナット ANCHOR BOLT & NUT	SUS 304	4	M 12 X 100
22	表示板 INDICATE PLATE	PLASTIC	1	—
23	岡上取り付け金具 BRACKET	SUS 304	1	1 1/4B
24	ボールバルブ BALL VALVE	SCS 13	1	1/2B
25	バルブ開閉板 PUSH PLATE	SUS 304	1	—
26	ストリートエルボ STREET ELBOW	SCS 13	1	1/2B
27	ブッシング BUSHING	SCS 13	1	1 1/4B×1B
28	ニップル NIPPLE	SUS 304	1	1B
29				
30				
31				
32				
33				
34				
35				
36				
37				
38				
39				
40				

日本エンコン緊急用シャワー、洗眼器 NIPPON ENCON EMERGENCY SHOWER & EYEWASH MODEL No.502-50	DESIGN	DRAWN	CHECK	APP'VD
	S.YAMAUCHI	K.MATSUO	Y.KAWASHIMA	S.YAMAUCHI
DWG. No. ES3-01-000-G-01	Rev. No. 0	SCALE 1/15	DATE 2005-10-11	

NIPPON ENCON MANUFACTURING CO., LTD.

© COPYRIGHT BY NIPPON ENCON MFG. CO., LTD.